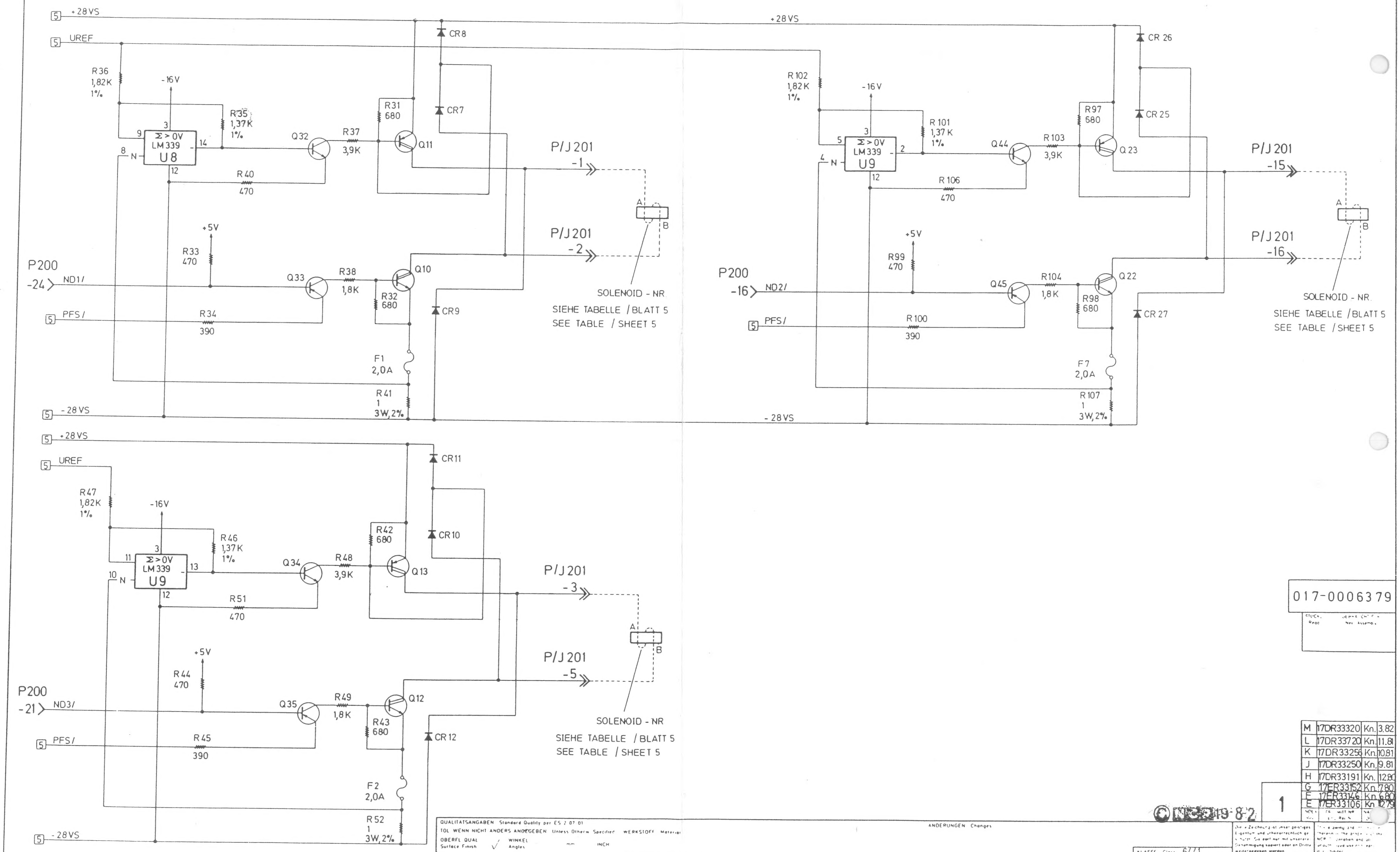
+28VS
UREF
R36
1,82K
1%
-16V
R35
1,37K
1%
Σ>0V
LM339
U8
9
8
N
14
3
12
Q32
R37
3,9K
R31
680
Q11
CR8
CR7
R40
470
P/J201
-1
P/J201
-2
A
B
SOLENOID - NR.
SIEHE TABELLE / BLATT 5
SEE TABLE / SHEET 5
+5V
R33
470
P200
-24
ND1/
Q33
R38
1,8K
Q10
R32
680
CR9
PFS/
R34
390
F1
2,0A
R41
1
3W,2%
-28VS
R102
1,82K
1%
-16V
R101
1,37K
1%
Σ>0V
LM339
U9
5
4
N
2
3
12
Q44
R103
3,9K
R97
680
Q23
CR26
CR25
R106
470
P/J201
-15
P/J201
-16
+5V
R99
470
P200
-16
ND2/
Q45
R104
1,8K
Q22
R98
680
CR27
PFS/
R100
390
F7
2,0A
R107
1
3W,2%
-28VS
R47
1,82K
1%
-16V
R46
1,37K
1%
Σ>0V
LM339
U9
11
10
N
13
3
12
Q34
R48
3,9K
R42
680
Q13
CR11
CR10
R51
470
P/J201
-3
P/J201
-5
+5V
R44
470
P200
-21
ND3/
Q35
R49
1,8K
Q12
R43
680
CR12
PFS/
R45
390
F2
2,0A
R52
1
3W,2%

017-0006379

STUCK… Nex Assemb…

M	17DR33320	Kn.	3.82
L	17DR33720	Kn.	11.81
K	17DR33256	Kn.	10.81
J	17DR33250	Kn.	9.81
H	17DR33191	Kn.	12.80
G	17ER33152	Kn.	7.80
F	17ER33146	Kn.	6.80
E	17ER33106	Kn	12.79

1

© NCR 1982

ÄNDERUNGEN Changes

QUALITÄTSANGABEN Standard Quality per ES 2 07 01
TOL WENN NICHT ANDERS ANGEGEBEN Unless Otherw Specified
WERKSTOFF Material
OBERFL QUAL Surface Finish ✓
WINKEL Angles
mm
INCH
MASSTOL mm NENNMASS Dimensional Tolerances
x x
x xx
OBERFLÄCHENBEHANDLG Coating
ECKEN RADIEN Corner Radii
INNEN MAX
AUSSEN MAX
VERBINDUNGSART Joining
SCHARFKANTIG GEZ ECKEN FASE OD RADIUS Break Sharp Edges MAX
WÄRMEBEHANDLG Heat Treat
BOHRUNGEN ENTGRATET Hole Deburr Depth MAX
HÄRTE Hardness

KLASSE Class 6441
GEZ AM Finish 18.12.1979
GEZ Drts
GEPR
KONSTR Designer
GES Appd
NORMGEPR Appd
ERSETZT DURCH Supsd by
ERSATZ FÜR Supersedes

Diese Zeichnung ist unser geistiges Eigentum und urheberrechtlich geschützt. Sie darf nur mit unserer Genehmigung kopiert oder an Dritte weitergegeben werden

This drawing and … therein is the property of the NCR Corporation and … unauthorized use … prohibited

NCR
NCR GmbH
AUGSBURG

DTC - PRINTER
SCHEMATIC-PRINTER DRIVER

BLATT 1 VON 5
MASSTAB
-

017-0006379

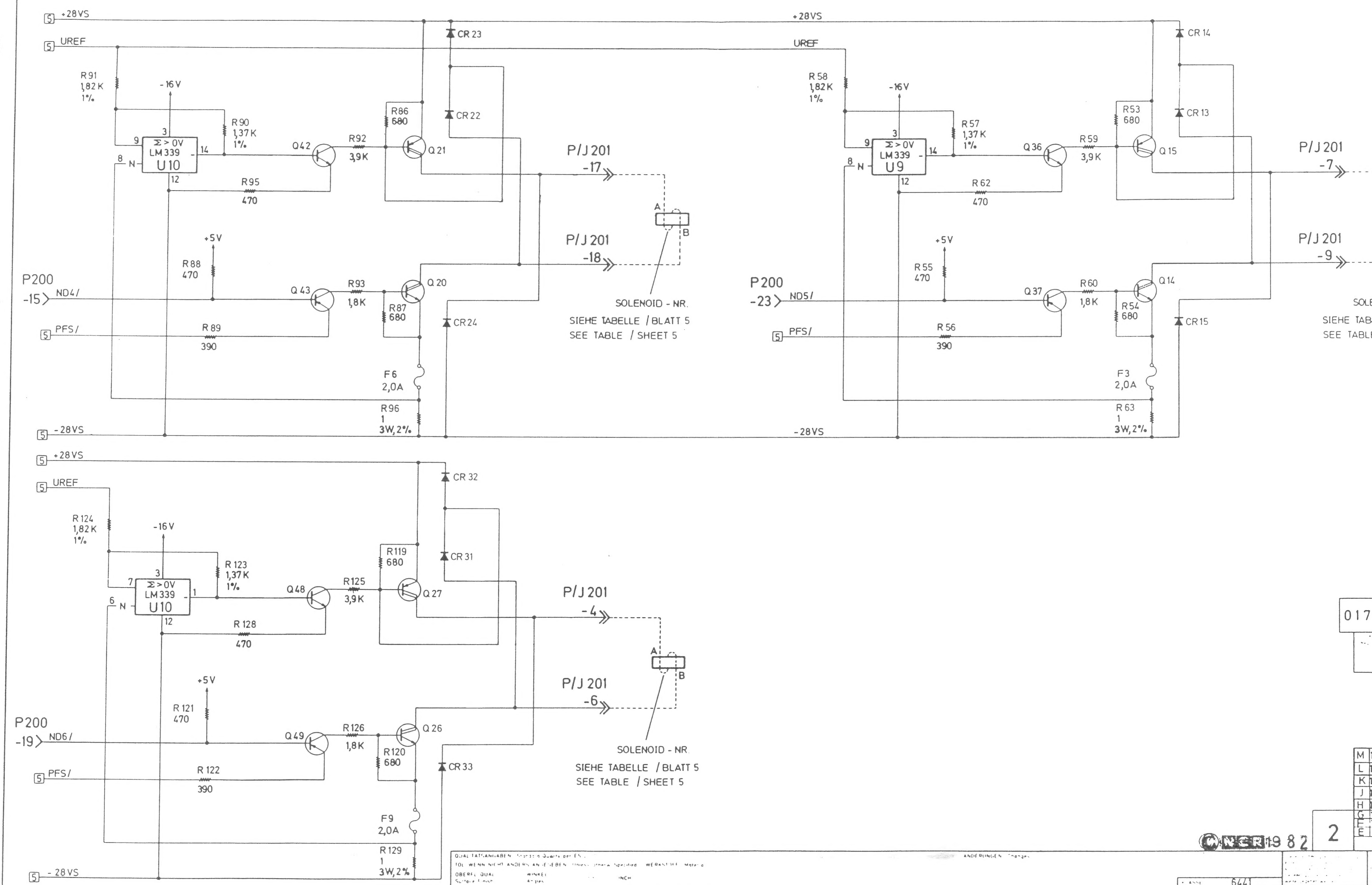
5 +28VS
5 UREF
R91
1,82K
1%
-16V
R90
1,37K
1%
9
3
Σ>0V
LM339
14
8
N
U10
12
Q42
R92
3,9K
R86
680
Q21
CR23
CR22
R95
470
P/J201
-17
P/J201
-18
A
B
SOLENOID - NR.
SIEHE TABELLE / BLATT 5
SEE TABLE / SHEET 5
+5V
R88
470
P200
-15
ND4/
Q43
R93
1,8K
Q20
R87
680
CR24
5 PFS/
R89
390
F6
2,0A
R96
1
3W,2%
5 -28VS
+28VS
UREF
R58
1,82K
1%
-16V
R57
1,37K
1%
9
3
Σ>0V
LM339
14
8
N
U9
12
Q36
R59
3,9K
R53
680
Q15
CR14
CR13
R62
470
P/J201
-7
P/J201
-9
A
B
SOLENOID - NR
SIEHE TABELLE / BLATT 5
SEE TABLE / SHEET 5
+5V
R55
470
P200
-23
ND5/
Q37
R60
1,8K
Q14
R54
680
CR15
5 PFS/
R56
390
F3
2,0A
R63
1
3W,2%
-28VS
5 +28VS
5 UREF
R124
1,82K
1%
-16V
R123
1,37K
1%
7
3
Σ>0V
LM339
1
6
N
U10
12
Q48
R125
3,9K
R119
680
Q27
CR32
CR31
R128
470
P/J201
-4
P/J201
-6
A
B
SOLENOID - NR.
SIEHE TABELLE / BLATT 5
SEE TABLE / SHEET 5
+5V
R121
470
P200
-19
ND6/
Q49
R126
1,8K
Q26
R120
680
CR33
5 PFS/
R122
390
F9
2,0A
R129
1
3W,2%
5 -28VS

017-0006379

M	17DR33320	Kn.	3.82
L	17DR33720	Kn.	11.81
K	17DR33256	Kn.	10.81
J	17DR33250	Kn.	9.81
H	17DR33191	Kn.	12.80
G	17ER33152	Kn.	7.80
E	17ER33146	KN	6
E	17ER33106	Kn	[illegible]

© NCR 1982

2

QUALITATSANGABEN Specifying Quality per ES

TOL WENN NICHT ANDERS ANGEGEBEN Unless otherwise Specified

WERKSTOFF Material

OBERFL QUAL Surface Finish

WINKEL Angles

INCH

MASSTOL mm NENNMASS Dimensional Tolerances

OBERFLACHENBEHANDLG Coating

ECKEN RADIEN Corner Radii

INNEN MAX

AUSSEN MAX

VERBINDUNGSART Joining

SCHARFKANTIG GEZ ECKEN FASE OD RADIUS Break Sharp Edges MAX

WARMEBEHANDLG Heat Treat

BOHRUNGEN ENTGRATET Hole Deburr Depth MAX

HARTE Hardness

ANDERUNGEN Changes

KLASSE 6441

AM 18.12.1979

NORMGEPR Appr

ERSETZT DURCH Superseded by

ERSATZ FUR Supersedes

NCR

NCR GmbH
AUGSBURG

DTC - PRINTER
SCHEMATIC-PRINTER DRIVER

BLATT 2 VON 5

017-0006379

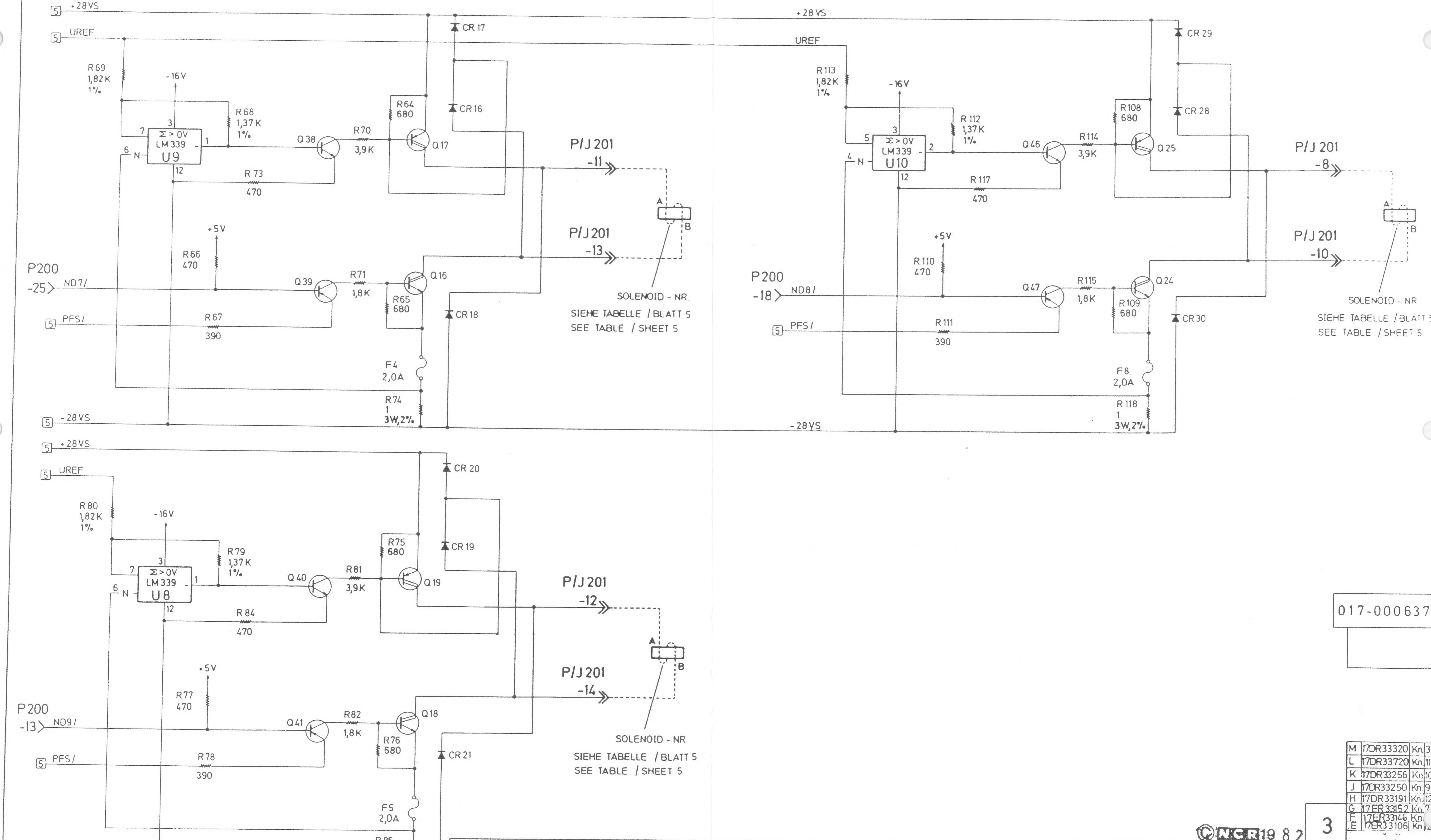
+28VS
UREF
R69
1,82K
1%
-16V
R68
1,37K
1%
Σ > 0V
LM339
U9
Q38
R70
3,9K
R64
680
Q17
CR17
CR16
R73
470
P/J 201
-11
A
B
P/J 201
-13
SOLENOID - NR.
SIEHE TABELLE / BLATT 5
SEE TABLE / SHEET 5
+5V
R66
470
P200
-25
ND7/
Q39
R71
1,8K
Q16
R65
680
CR18
PFS/
R67
390
F4
2,0A
R74
1
3W,2%
-28VS
R113
1,82K
1%
-16V
R112
1,37K
1%
Σ > 0V
LM339
U10
Q46
R114
3,9K
R108
680
Q25
CR29
CR28
R117
470
P/J 201
-8
P/J 201
-10
SOLENOID - NR
SIEHE TABELLE / BLATT 5
SEE TABLE / SHEET 5
+5V
R110
470
P200
-18
ND8/
Q47
R115
1,8K
Q24
R109
680
CR30
PFS/
R111
390
F8
2,0A
R118
1
3W,2%
-28VS
+28VS
UREF
R80
1,82K
1%
-16V
R79
1,37K
1%
Σ > 0V
LM339
U8
Q40
R81
3,9K
R75
680
Q19
CR20
CR19
R84
470
P/J 201
-12
P/J 201
-14
SOLENOID - NR
SIEHE TABELLE / BLATT 5
SEE TABLE / SHEET 5
+5V
R77
470
P200
-13
ND9/
Q41
R82
1,8K
Q18
R76
680
CR21
PFS/
R78
390
F5
2,0A
R85
1
3W,2%
-28VS
5

017-0006379

M	17DR33320	Kn.	3.82
L	17DR33720	Kn.	11.81
K	17DR33256	Kn.	10.81
J	17DR33250	Kn.	9.81
H	17DR33191	Kn.	12.80
G	17ER33152	Kn.	7.80
F	17ER33146	Kn.	
E	17ER33106	Kn.	

3

© NCR 1982

QUALITATSANGABEN Standard Quality per ES
TOL WENN NICHT ANDERS ANGEGEBEN Unless Otherw. Specified
WERKSTOFF Material
OBERFL QUAL Surface Finish
WINKEL Angles
MASSTOL NENNMASS Dimensional Tolerances
OBERFL. A. HENBEHANDLG Coating
ECKEN RADIEN Corner Radii INNEN MAX AUSSEN MAX
VERBINDUNGSART Joining
SCHARFKANTIG GEZ ECKEN FASE OD RADIUS Break Sharp Edges MAX
WARMEBEHANDLG Heat Treat
BOHRUNGEN ENTGRATET Hole Deburr Depth MAX
HARTE Hardness

KLASSE Class 6441
GEZ AM 18.12.1979
GEZ Drn
GEPR Chk Kl.
KONSTR Design
GES Appd
NORMGEPR Appd
ERSETZT DURCH Supsd by
ERSATZ FUR Supersedes

NCR GmbH
AUGSBURG
DTC - PRINTER
SCHEMATIC-PRINTER DRIVER

BLATT 3 von 5
MASSTAB
CODE -

017-0006379

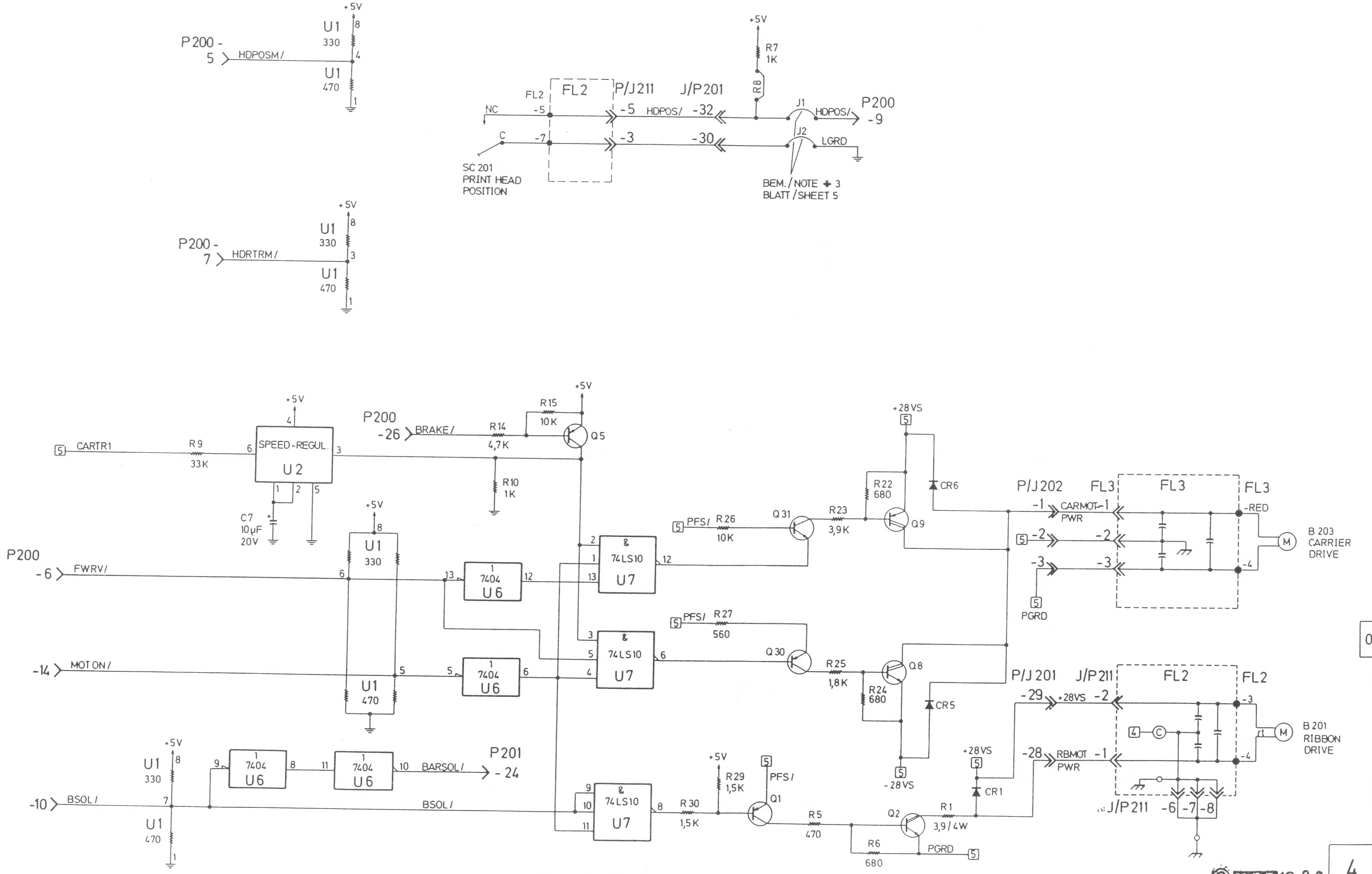
+5V
U1
330
8
P200 -
5
HDPOSM/
4
U1
470
1
+5V
R7
1K
R8
FL2
FL2
P/J211
J/P201
P200
NC
-5
-5
HDPOS/
-32
J1
HDPOS/
-9
C
-7
-3
-30
J2
LGRD
SC 201
PRINT HEAD
POSITION
BEM./NOTE ✚ 3
BLATT/SHEET 5
+5V
U1
330
8
P200 -
7
HDRTRM/
3
U1
470
1
+5V
+5V
R15
10K
P200
-26
BRAKE/
R14
4,7K
Q5
5
CARTR1
R9
33K
6
SPEED-REGUL.
U2
3
1
2
5
R10
1K
C7
10µF
20V
+5V
8
U1
330
P200
-6
FWRV/
6
13
1
7404
U6
12
13
2
1
&
74LS10
U7
12
5
PFS/
R26
10K
Q31
R23
3,9K
Q9
+28VS
5
R22
680
CR6
P/J202
FL3
FL3
FL3
-1
CARMOT-1
PWR
-RED
5
-2
-2
B 203
CARRIER
DRIVE
M
-3
-3
-4
5
PGRD
3
&
74LS10
U7
5
PFS/
R27
560
Q30
5
6
-14
MOTON/
5
5
1
7404
U6
6
4
U1
470
R25
1,8K
Q8
R24
680
CR5
P/J201
J/P211
FL2
FL2
-29
+28VS
-2
-3
B 201
RIBBON
DRIVE
M
4
C
-28
RBMOT
PWR
-1
-4
J/P211
-6
-7
-8
5
-28VS
+28VS
5
CR1
+5V
U1
330
8
9
1
7404
U6
8
11
1
7404
U6
10
BARSOL/
P201
-24
-10
BSOL/
7
U1
470
1
BSOL/
9
10
11
&
74LS10
U7
8
R30
1,5K
+5V
R29
1,5K
5
PFS/
Q1
R5
470
Q2
R1
3,9/4W
R6
680
PGRD
5

017-0006379

M	17DR33320	Kn.	3.82
L	17DR33720	Kn.	11.81
K	17DR33256	Kn.	10.81
J	17DR33250	Kn.	9.81
H	17DR33191	Kn.	12.80
G	17ER33152	Kn.	7.80
F	17ER33140	Kn.	6.[illegible]
E	17ER33106	Kn.	1[illegible]

© NCR 1982

4

QUALITÄTSANGABEN Standard Quality per ES 2 [illegible]
TOL. WENN NICHT ANDERS ANGEGEBEN Unless Otherw. Specified
WERKSTOFF Material
OBERFL. QUAL. Surface Finish
WINKEL Angles
mm INCH
MASSTOL. mm NENNMASS Dimensional Tolerances
OBERFLÄCHENBEHANDLG. Coating
ECKEN RADIEN Corner Radii INNEN MAX AUSSEN MAX
VERBINDUNGSART Joining
SCHARFKANTIG GEZ. ECKEN FASE OD. RADIUS Break Sharp Edges MAX
WÄRMEBEHANDLG. Heat Treat
BOHRUNGEN ENTGRATET Hole Deburr Depth MAX
HÄRTE Hardness
ÄNDERUNGEN Changes

KLASSE Class 6441
GEZ. AM Finish 18.12.1979
GEZ. Drfs
GEPR. Chkr
KONSTR. Designer
GES. Appd
NORMGEPR. Appd
ERSETZT DURCH Supsd. by
ERSATZ FÜR Supersedes

NCR GmbH
AUGSBURG
DTC - PRINTER
SCHEMATIC PRINTER DRIVER

BLATT 4 VON 5

017-0006379

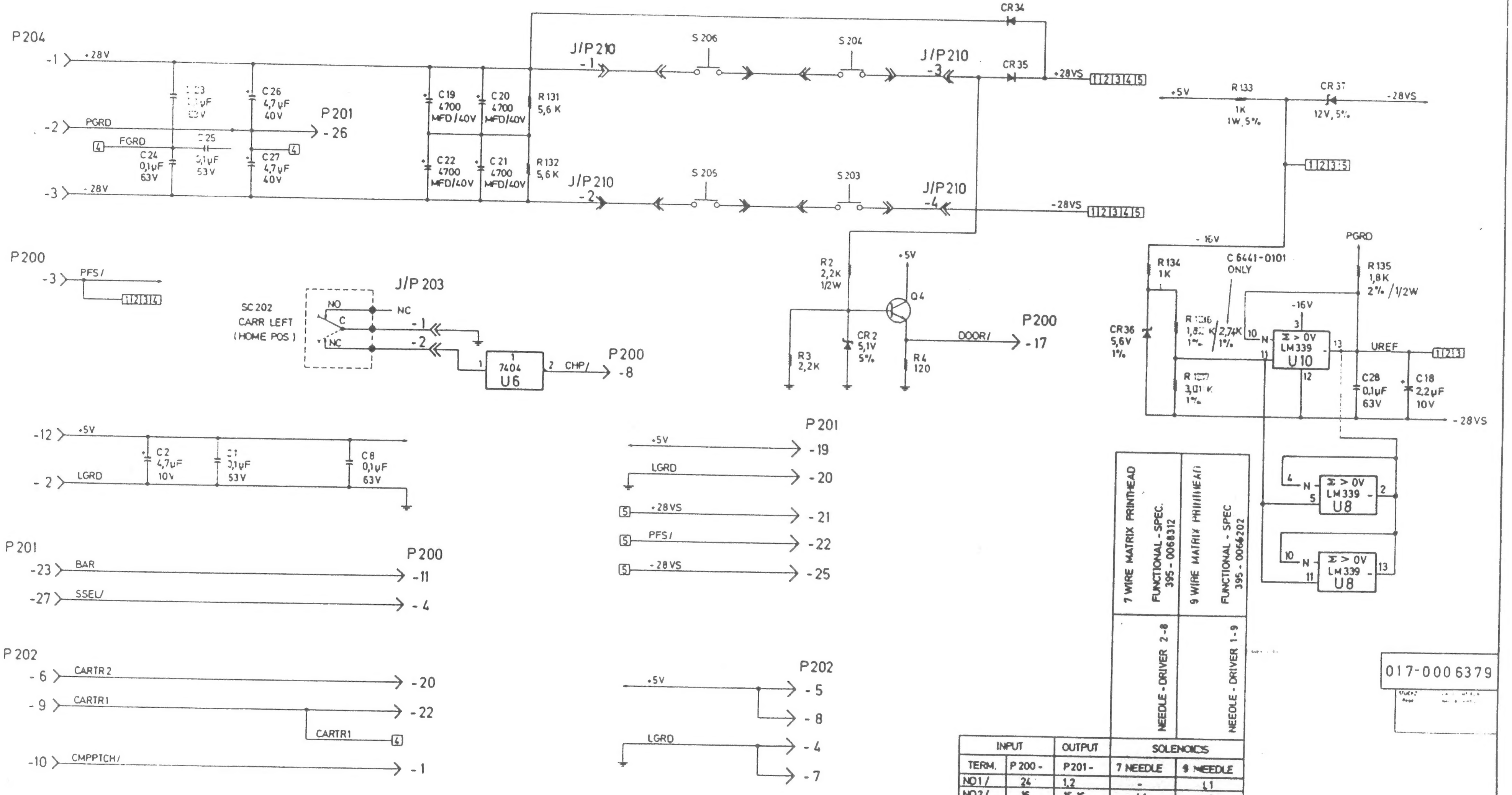
P204
-1
+28V
-2
PGRD
FGRD
-3
-28V
C23
C24
0,1µF
63V
C25
0,1µF
53V
C26
4,7µF
40V
C27
4,7µF
40V
P201
-26
C19
4700
MFD/40V
C20
4700
MFD/40V
C22
4700
MFD/40V
C21
4700
MFD/40V
R131
5,6 K
R132
5,6 K
J/P210
-1
-2
-3
-4
S206
S204
S205
S203
CR34
CR35
+28VS
-28VS
+5V
R133
1K
1W, 5%
CR37
12V, 5%
-28VS
-16V
R134
1K
C 6441-0101
ONLY
R135
1,8K
2% / 1/2W
PGRD
CR36
5,6V
1%
R136
1,82 K
1%
2,74K
1%
R137
3,01 K
1%
-16V
Σ > 0V
LM339
U10
UREF
C28
0,1µF
63V
C18
2,2µF
10V
-28VS
Σ > 0V
LM339
U8
Σ > 0V
LM339
U8
P200
-3
PFS/
SC202
CARR LEFT
(HOME POS)
NO
C
NC
J/P203
NC
-1
-2
7404
U6
CHP/
P200
-8
R2
2,2K
1/2W
+5V
Q4
CR2
5,1V
5%
R3
2,2K
R4
120
DOOR/
P200
-17
-12
+5V
-2
LGRD
C2
4,7µF
10V
C1
0,1µF
53V
C8
0,1µF
63V
P201
+5V
-19
LGRD
-20
+28VS
-21
PFS/
-22
-28VS
-25
P201
-23
BAR
-27
SSEL/
P200
-11
-4
P202
-6
CARTR2
-9
CARTR1
-10
CMPPTCH/
-20
-22
CARTR1
-1
P202
+5V
-5
-8
LGRD
-4
-7

	7 WIRE MATRIX PRINTHEAD FUNCTIONAL-SPEC. 395-0068312	9 WIRE MATRIX PRINTHEAD FUNCTIONAL-SPEC 395-0066202
	NEEDLE-DRIVER 2-8	NEEDLE-DRIVER 1-9

INPUT		OUTPUT	SOLENOIDS	
TERM.	P200 -	P201 -	7 NEEDLE	9 NEEDLE
NO1/	24	1,2	-	L1
NO2/	16	15,16	L1	L2
NO3/	21	3,5	L2	L3
NO4/	15	17,18	L3	L4
NO5/	23	7,9	L4	L5
NO6/	19	4,6	L5	L6
NO7/	25	11,13	L6	L7
NO8/	18	8,10	L7	L8
NO9/	13	12,14	-	L9

*3 JUMPER * 1-2, UND AN R8 EINGELÖTED
JUMPER * 1-2, & AT R8 SOLDERED

*2 ALLE WIDERSTANDSWERTE SIND IN OHM.
ALL RESISTANCE VALUES ARE IN OHMS

*1 ASSY 017-0006903 017-0010258
017-0006904
017-0006905
017-0006906

M	17DR33320	Kn.	3.82
L	17DR33720	Kn.	11.81
K	17DR33256	Kn.	10.81
J	17DR33250	Kn.	9.81
H	17DR33191	Kn.	12.80
G	17ER33152	Kn.	7.80
F	17ER33149	Kn.	6.80
E	17ER33106	Kn.	12.79

5

6441
18.12.1979

NCR
NCR GmbH
AUGSBURG
DTC - PRINTER
SCHEMATIC PRINTER DRIVER

5 v. 5

017-0006379

017-0006379